IMP PUMPS d.o.o. Pod hrasti 28 SI - 1218 Komenda Slovenia Phone: +386 (0)1 28 06 400 Fax: +386 (0)1 28 06 460

# NMT MAX C 65/80 F340

NMT MAX C F / Circolatore elettronico flangiato con modulo di comunicazione
Riscaldamento

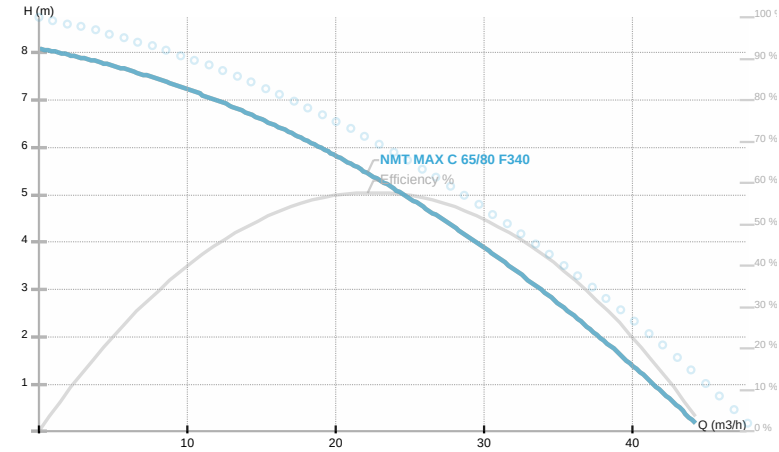


| | |
|---|---|
| Codice articolo | **979524763** |
| Alimentazione | **1~230V, 50Hz** |
| Classe di protezione | **IP44** |
| Q max | **44.3 [m3/h]** |
| H max | **8.09 [m]** |
| Giri/min | **3200 [1/min]** |
| Potenza motore | **560 [w]** |
| Corrente nominale | **2.6 [A]** |
| Fluidi consentiti | **Water VDI 2035, glycol 40%** |
| Temperatura fluido | **-10.0 ÷ 110.0 [°C]** |
| Classe di isolamento | **H** |
| DN1 | **65 [mm]** |
| Connettore | **PN 6/10** |
| Peso | **16,60 [kg]** |
| Interasse | **340 [mm]** |
| Certificazioni | **CE EAC** |
| EEI | **0,22** |
| Efficienza | **58,2 [%]** |
| Materiale girante | **PES GF 30** |
| Materiale cuscinetti | **Graphite** |
| Materiale albero | **AISI 420** |
| Material corpo pompa | **Ghisa** |
| Frequenza | **50/60 Hz** |
| Connection | **PN 6/10** |
| Pressione massima | **1.0 MPa** |
| Temperatura max. ambiente | **40 deg C** |

Disegno 1

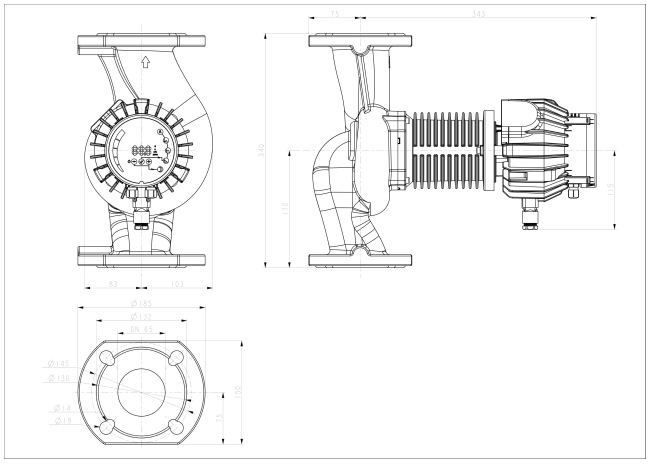
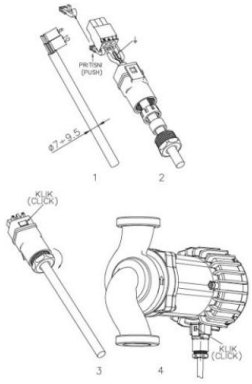
Schema