IMP PUMPS d.o.o. Pod hrasti 28 SI - 1218 Komenda Slovenia Phone: +386 (0)1 28 06 400 Fax: +386 (0)1 28 06 460

NMT MAX C 80/80 F360 PN10

NMT MAX C F / Circolatore elettronico flangiato con modulo di comunicazione
Riscaldamento

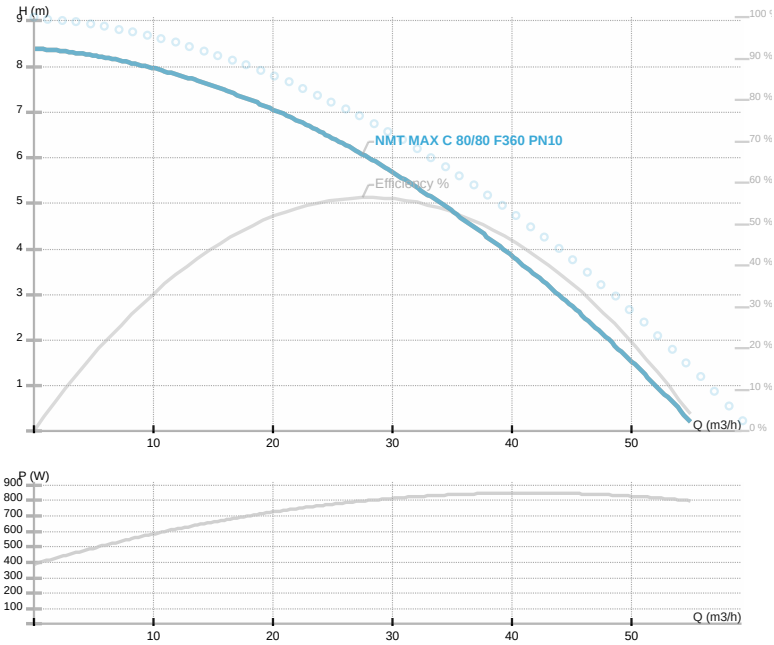

Codice articolo	**979524784**
Alimentazione	**1~230V, 50Hz**
Classe di protezione	**IP44**
Q max	**55.0 [m3/h]**
H max	**8.4 [m]**
Giri/min	**3000 [1/min]**
Potenza motore	**800 [w]**
Corrente nominale	**3.5 [A]**
Fluidi consentiti	**Water VDI 2035, glycol 40%**
Temperatura fluido	**-10.0 ÷ 110.0 [°C]**
Classe di isolamento	**H**
DN1	**80 [mm]**
Connettore	**PN10**
Peso	**25,75 [kg]**
Interasse	**360 [mm]**
Certificazioni	**CE EAC**
EEI	**0,2**
Efficienza	**56,78 [%]**
Materiale girante	**PES GF 30**
Materiale cuscinetti	**Graphite**
Materiale albero	**AISI 420**
Material corpo pompa	**Ghisa**
Frequenza	**50/60 Hz**
Connection	**PN10**
Pressione massima	**1.0 MPa**
Temperatura max. ambiente	**40 deg C**

Disegno 1

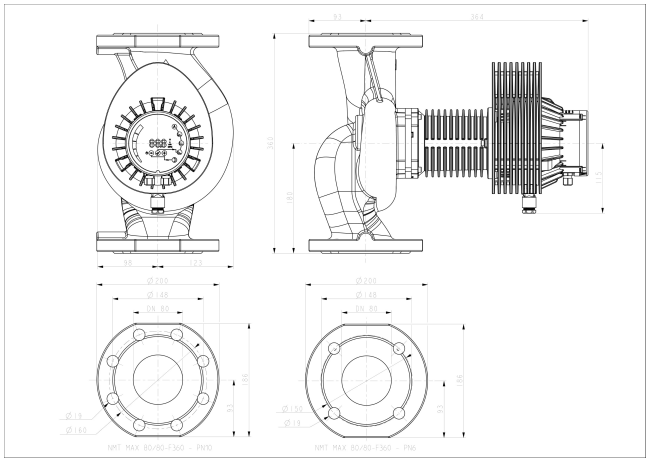
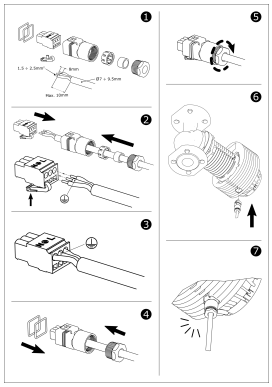
Schema