OFFICINE VOLTA
L'INNOVAZIONE È NELL'ARIA

GRIGLIE DI TRANSITO

AL.ROE - AL.ROE.C

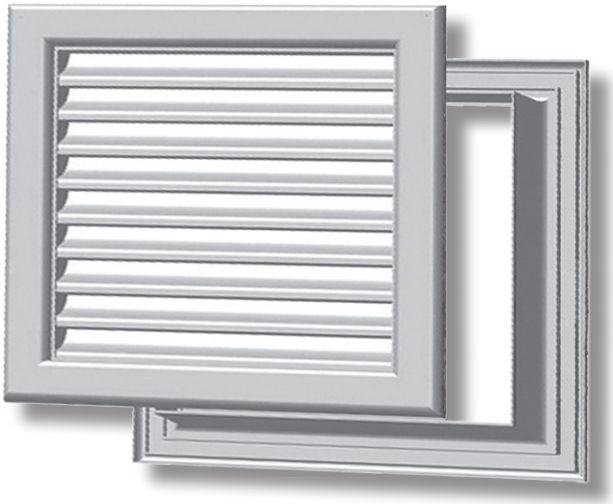

CARATTERISTICHE COSTRUTTIVE

Griglia di transito per porte o pareti a singolo ordine di alette fisse inclinate a "V" rovesciato senza controcornice (AL.ROE) o completa di controcornice (AL.ROE.C), quest'ultima realizzata standard per spessori compresi tra 35 e 40 mm, altri spessori a richiesta.
Cornice perimetrale da 25 mm, passo alette 20 mm.

SISTEMA DI FISSAGGIO

Fornita standard senza fori su cornice, a richiesta con fori di fissaggio perimetrale, realizzabili anche svasati.

MATERIALE

Costruzione in profilati di alluminio estruso anodizzato, al naturale (standard) o verniciato in tinta RAL 9016.

DIMENSIONI

AL.ROE

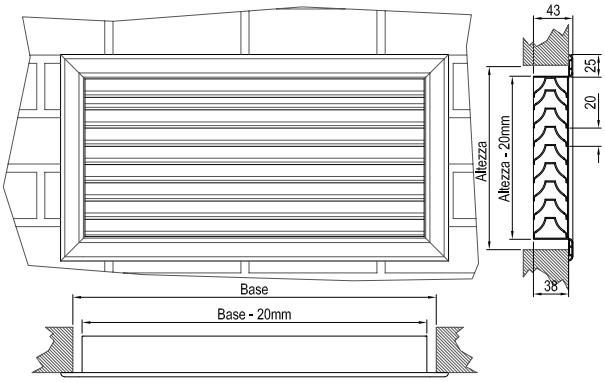

AL.ROE.C

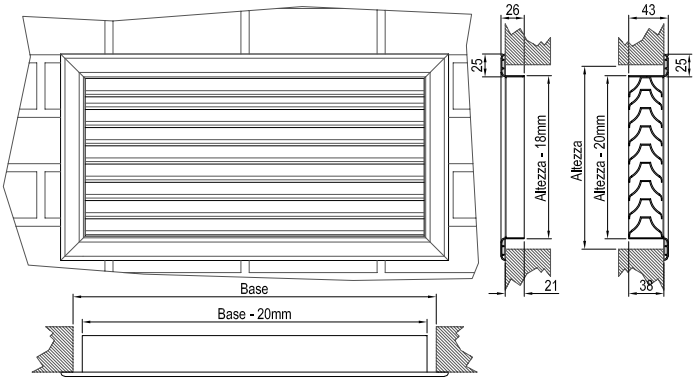

SCELTA RAPIDA

Diagramma di scelta rapida **AL.ROE**

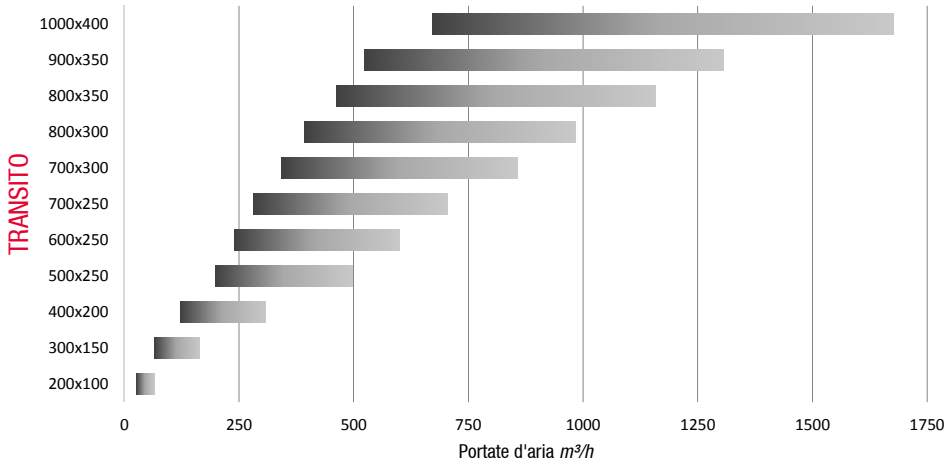

Il valore consigliato della velocità dell'aria attraverso la superficie effettiva può variare da 1 a 3 m/s, per un valore della potenza sonora compreso tra 20 e 45 dB(A).

Per un ulteriore approfondimento si rimanda alla consultazione del fascicolo tecnico.